第38回　ミニバスケットボール新人大会

第1日：　5月8日（土）　　場所：　足利市民体育館

1	AM　9:00	スタッフ集合
2	AM　9:00～9:40	会場準備
3	AM　9:40～9:50	スタッフミーティング

		Aコート(ステージ側)				Bコート(入口側)			
		対戦			入口監視	対戦			出口監視
					T　O				T　O
					M　C				M　C
					主　審				主　審
		淡(白)		濃(青)	副　審	淡(白)		濃(青)	副　審
第1試合	10:00～	男子			け　や　き	男子			山　前
		①		②	南	③		④	毛　野
		HOOP	vs	南	け　や　き	WEST	vs	山前	毛　野
		36	—	74	山　前	14	—	77	南
					け　や　き				毛　野
					山　前				南
第2試合	11:10～	女子			A 1 勝 者	女子			B 1 勝 者
		①		②	A 1 敗 者	③		④	B 1 敗 者
		けやき	vs	南	H O O P	山前	vs	毛野	W E S T
		25	—	72	山　前	8	—	88	南
					H O O P				W E S T
					山　前				南
第3試合	12:20～	男子			A 2 勝 者	男子			B 2 勝 者
		①		③	A 2 敗 者	②		④	B 2 敗 者
		HOOP	vs	WEST	山　前	南	vs	山前	け　や　き
		57	—	18	南	62	—	34	毛　野
					山　前				け　や　き
					南				毛　野
第4試合	13:30～	女子			A 3 勝 者	女子			B 3 勝 者
		①		③	A 3 敗 者	②		④	B 3 敗 者
		けやき	vs	山前	H O O P	南	vs	毛野	W E S T
		70	—	16	南	79	—	24	山　前
					H O O P				W E S T
					南				山　前
第5試合	14:40～	男子			A 4 勝 者	男子			B 4 勝 者
		②		③	A 4 敗 者	④		①	B 4 敗 者
		南	vs	WEST	毛　野	山前	vs	HOOP	南
		88	—	14	山　前	89	—	31	け　や　き
					毛　野				南
					山　前				け　や　き
	15:40～	会場片付け、会場確認							
	16:10～	設備確認 ～ 退館							

【試合時間】1Q:6分，QT:1分，2Q:6分，HT:5分，3Q:6分，QT:1分，4Q:6分

・試合が早く終了した場合は、対戦表通りに進め、長引いた場合は、試合間隔を10分とる。
・A・B（C・D）コートの開始時間に誤差が生じた場合は、試合終了時間の遅いコートの開始時間に合わせる事とする。
・リーグ戦 ： ゲーム終了時に同点場合
延長戦をせず、全試合終了後、得失点差にて順位を決定する。
（ 勝ち⇒2P、引き分け⇒1P　負け⇒0P　同率の場合は得失点差 ）
・トーナメント戦:ゲーム終了時に同点の場合
延長3分→再延長3分→フリースロー3人→サドンデスとする。
・審判及びMDは基本帯同とし、決勝戦は当日決定する。

第2日：　5月9日（日）　　場所：　足利市民体育館

1	AM　9:00	スタッフ集合
2	AM　9:00～9:30	会場準備
3	AM　9:30～9:40	スタッフミーティング

		Cコート(ステージ側)				Dコート(入口側)			
		対　戦			入口監視	対　戦			出口監視
					T　O				T　O
					M　C				M　C
					主　審				主　審
		淡(白)		濃(青)	副　審	淡(白)		濃(青)	副　審
第1試合	9:50～	女子			A 5 勝 者	女子			B 5 勝 者
		②		③	A 5 敗 者	④		①	B 5 敗 者
		毛野	vs	けやき	山　前	山前	vs	南	W E S T
		59	—	24	南	2	—	87	H O O P
					山　前				W E S T
					南				H O O P
第2試合	11:00～	男子			C 1 勝 者	男子			D 1 勝 者
		男子1位		男子4位	C 1 敗 者	男子2位		男子3位	D 1 負 者
		南	vs	WEST	山　前	山前	vs	HOOP	け　や　き
		20	—	0	毛　野	49	—	35	南
					山　前				け　や　き
					毛　野				南
第3試合	12:10～	女子			C 2 勝 者	女子			D 2 勝 者
		女子1位		女子4位	C 2 敗 者	女子2位		女子3位	D 2 敗 者
		南	vs	山前	H O O P	毛野	vs	けやき	山　前
		75	—	3	W E S T	65	—	36	南
					H O O P				山　前
					W E S T				南
第4試合	13:20～	男子		決勝戦	C 3 勝 者	男子		3位決定戦	D 3 勝 者
					C 3 敗 者				D 3 敗 者
		南	vs	山前	毛　野	WEST	vs	HOOP	南
		80	—	38	け　や　き	0	—	20	山　前
					毛　野				南
					け　や　き				山　前
第5試合	14:30～	女子		決勝戦	C 4 勝 者	女子		3位決定戦	D 4 勝 者
					C 4 敗 者				D 4 敗 者
		南	vs	毛野	W E S T	山前	vs	けやき	南
		63	—	37	H O O P	17	—	57	山　前
					W E S T				南
					H O O P				山　前
	15:30～	会場片付け、会場確認							
	16:00～	閉会式・表彰式							
	16:30～	**設備確認～退館**							

2日目第1試合に、1日目のリーグ戦女子2試合を行います。

第38回　ミニバスケットボール新人大会

【第1日】5月8日（土）足利市民体育館　Aコート（ステージ側）、Bコート（入口側）

【第2日】5月9日（日）足利市民体育館　Cコート（ステージ側）、Dコート（入口側）

【男子1日目／リーグ戦】

		濃（青）				順位
		① HOOP	② 足利南	③ WEST	④ 山前	
淡（白）	① HOOP		× 36−74	○ 77−14	× 31−89	3位
	② 足利南	○ 74−36		○ 88−14	○ 62−34	1位
	③ WEST	× 14−77	× 14−88		× 14−71	4位
	④ 山前	○ 89−31	× 34−62	○ 77−14		2位

【女子1日目／リーグ戦】

		濃（青）				順位
		① けやき	② 足利南	③ 山前	④ 毛野	
淡（白）	① けやき		× 25−72	○ 70−16	× 24−59	3位
	② 足利南	○ 72−25		○ 87−2	○ 79−24	1位
	③ 山前	× 16−70	× 2−87		× 8−88	4位
	④ 毛野	○ 59−24	× 24−79	○ 88−8		2位

【男子・2日目／決勝トーナメント】

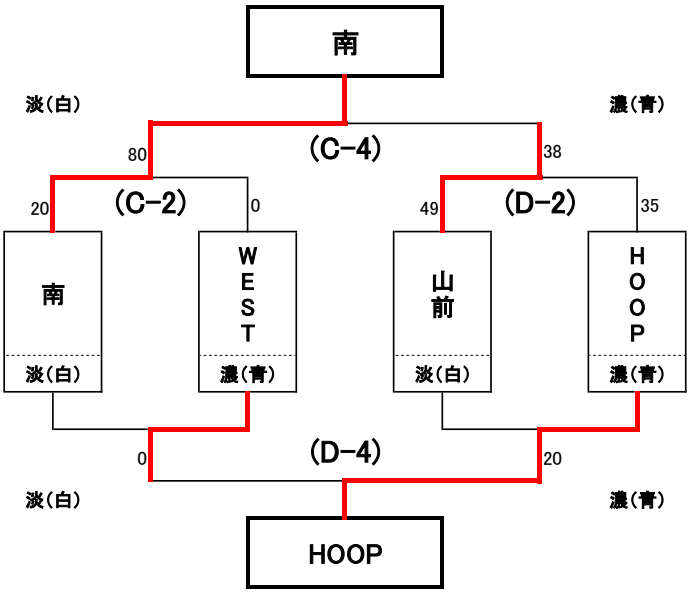
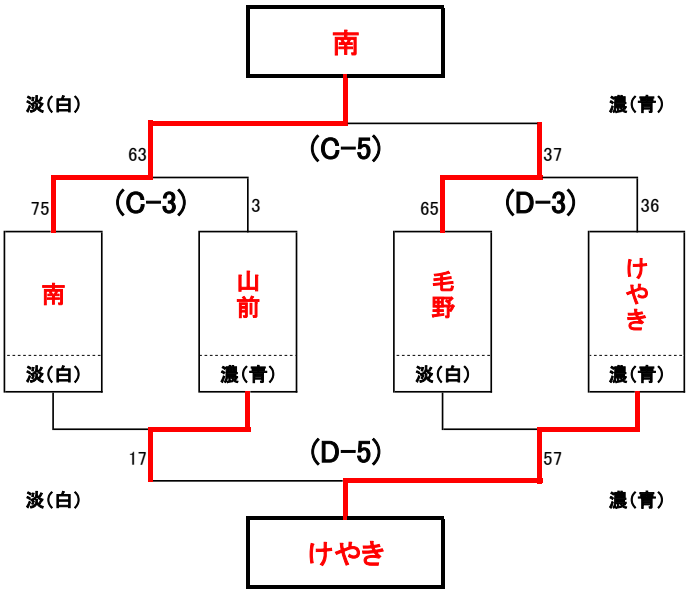
【女子・2日目／決勝トーナメント】