第37回　足利市バスケットボール協会長杯

【第1日】 1月25日（土） 足利市立毛野小学校　体育館

AM 8:10 ～ 8:15	・集合　※この時間より前に会場入りしないでください
AM 8:15 ～ 8:45	・会場準備
AM 8:45 ～ 9:00	・スタッフミーティング

試合	開始時間	Aコート(ステージ側) 対戦			TO / MC / MC / 主審 / 副審	Bコート（玄関側） 対戦			TO / MC / MC / 主審 / 副審
第1試合	9:10	女子・予選トーナメント 24	－	68	WEST 戸塚 丹羽 WEST 南	女子・予選リーグ 12	－	65	HOOP 大崎 福島 HOOP 佐野
		佐野	vs	けやき		安蘇野	vs	南	
第2試合	10:10	男子・予選リーグB 39	－	45	佐野 沼 阿由葉 佐野 けやき	男子・予選リーグA 37	－	65	安蘇野 阿部 麦倉 安蘇野 南
		南	vs	WEST		佐野	vs	HOOP	
第3試合	11:10	女子・予選リーグ 31	－	60	南 手呂内 家住 南 WEST	女子・予選トーナメント 30	－	62	佐野 沼 前原 佐野 HOOP
		安蘇野	vs	毛野		IBS	vs	山前	
第4試合	12:10	男子・予選リーグA 48	－	66	安蘇野 森下 内田 安蘇野 毛野	男子・予選リーグB 32	－	44	IBS 篠崎 田中（稔） IBS 山前
		佐野	vs	山前		安蘇野	vs	WEST	
第5試合	13:10	女子・予選リーグ 36	－	59	佐野 福島 武田 佐野 山前	女子・予選トーナメント 39	－	53	安蘇野 森下 青木 安蘇野 WEST
		南	vs	毛野		A-1勝者 けやき	vs	B-3勝者 山前	
第6試合	14:10	男子・予選リーグA 48	－	33	南 吉田 今泉 南 毛野	男子・予選リーグB 24	－	69	けやき 田中 石井 けやき 山前
		HOOP	vs	山前		安蘇野	vs	南	
第7試合	15:10	女子・順位決定リーグ 67	－	37	山前 沼 川岸 HOOP 山前	片付け			
		A-1敗者 佐野	vs	B-3敗者 IBS					
～16:40		会場片付け・設備／会場確認							
16:45		退 館							

【第2日】 1月25日（日） 足利市民体育館

AM 8:15	・集合
AM 8:15 ～ 8:45	・会場準備
AM 8:45 ～ 8:55	・スタッフミーティング

試合	開始時間	Cコート(ステージ側) 対戦			TO / MC / MC / 主審 / 副審	Dコート（玄関側） 対戦			TO / MC / MC / 主審 / 副審
第1試合	9:00	女子 準決勝 45	－	43	佐野 沼 田中（亜） HOOP 南	女子 順位決定 39	－	38	安蘇野 麦倉 武田 WEST 山前
		リーグ 1位 毛野	VS	トーナメント2位 けやき		予選リーグ 3位 安蘇野	VS	A－1 敗者 佐野	
第2試合	10:05	男子 準決勝 59	－	45	けやき 近藤 田中（稔） 毛野 けやき	男子 準決勝 38	－	24	佐野 吉田 上岡 安蘇野 佐野
		Aリーグ1位 HOOP	VS	Bリーグ2位 南		Bリーグ 1位 WEST	VS	Aリーグ 2位 山前	
第3試合	11:10	女子 準決勝 54	－	31	南 仲井 福島 HOOP 南	女子 順位決定 20	－	34	山前 川岸 家住 WEST 山前
		トーナメント1位 山前	VS	リーグ2位 南		B－3 敗者 安蘇野	VS	予選リーグ 3位 IBS	
第4試合	12:15	男子 順位決定 50	－	23	山前 大崎 丹羽 山前 南				
		Aリーグ3位 佐野	VS	Bリーグ3位 安蘇野					
第5試合	13:20	女子 決勝 48	－	54	安蘇野 近藤 福島 青木 佐野	女子 3位決定 48	－	59	安蘇野 沼 阿部 前原 佐野
		C－1 勝者 毛野	VS	C－3 勝者 山前		C－1 敗者 けやき	VS	C－3 敗者 南	
第6試合	14:25	男子 決勝 26	－	34	毛野 吉田 田中（稔） 丹羽 阿部	男子 3位決定 50	－	39	けやき 麦倉 今泉 渡辺 伊藤
		C－2 勝者 HOOP	VS	D－2 勝者 WEST		C-2敗者 南	VS	D-2敗者 山前	
～15:50		会場片付け・設備／会場確認							
15:50～16:45		閉会式・写真撮影							
16:50		退 館							

※試合時間は6分―1分―6分―5分―6分―1分―6分とする。
※A／Bコート（1日目）、C／Dコート（2日目）の開始に時間差が生じた場合、遅い試合の開始時間に合わせる事とする。
※試合時間が長引いた時は、次の試合との間隔を10分間取る事とする。
※トーナメント戦にて試合終了時に同点の時は、延長3分→再延長3分→3人によるフリースローのサドンデスとする。
※リーグ戦にて試合終了時に同点の時は、延長戦を行わず全試合終了時に得失点差にて順位を決定とする。
（ 勝ち⇒2P、引き分け⇒1P　負け⇒0P　同率の場合は得失点差 ）
※審判及びMCは大会2日間ともに基本帯同として前の試合のチームにて行う。但し、2日間ともに第1試合は第2試合目のチームにて行うものとする。
また一部割り当てと変更にて行うこともある。（当日朝の発表）

第37回　足利市バスケットボール協会長杯

1月25日　（土）	男子：6試合　／　女子：7試合	1月26日　（日）	男子：5試合　／　女子：6試合

【男子の部】

【1日目：1月25日（土）】

予選／Aリーグ戦

	佐野	HOOP	山前	勝	負	順位
佐野		B−2 37−65	A−4 48−66	0	2	3位
HOOP	B−2 65−37		A−6 48−33	2	0	1位
山前	A−4 66−48	A−6 33−48		1	1	2位

予選／Bリーグ戦

	安蘇野	南	WEST	勝	負	順位
安蘇野		B−6 24−69	B−4 32−44	0	2	3位
南	B−6 69−24		A−2 39−45	1	1	2位
WEST	B−4 44−32	A−2 45−39		2	0	1位

【2日目：1月26日（日）】

決勝トーナメント

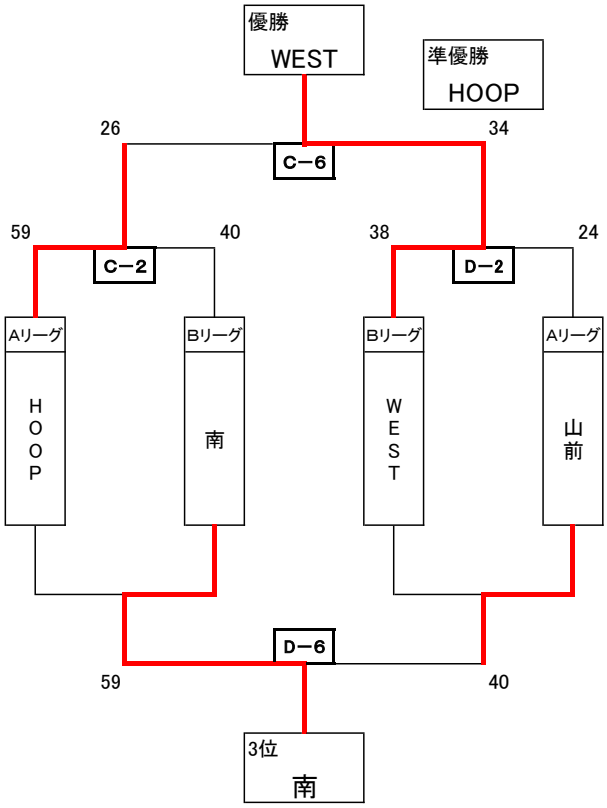

順位決定戦

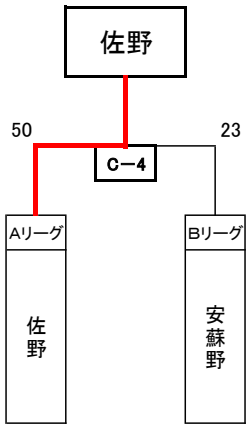

4位　山前

5位　佐野

6位　安蘇野

第37回　足利市バスケットボール協会長杯

1月25日　（土）	男子：6試合　／　女子：7試合	1月26日　（日）	男子：5試合　／　女子：6試合

【女子の部】

【1日目：1月25日（土）】

予選リーグ

	安蘇野	南	毛野	勝	負	順位
安蘇野		B－1 12-65	A－3 31-60	0	2	3位
南	B－1 65-12		A－5 36-59	1	1	2位
毛野	A－3 60-31	A－5 59-36		2	0	1位

予選トーナメント

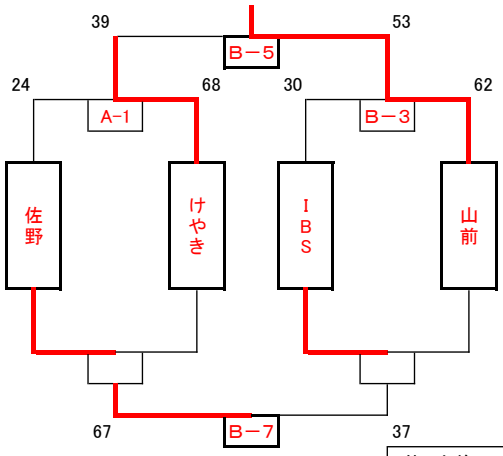

1位　山前
2位　けやき
3位　佐野
4位　IBS

【2日目：1月26日（日）】

決勝トーナメント

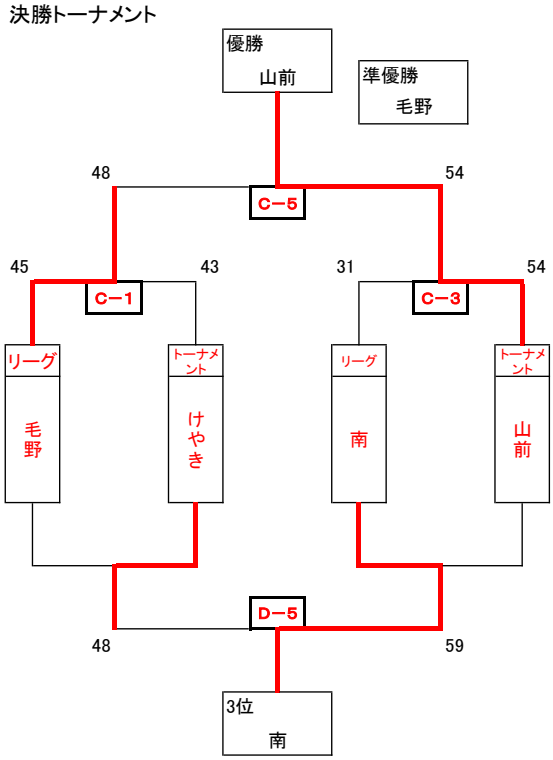

順位決定リーグ戦

	リーグ3位 安蘇野	A-1敗者 佐野	B－3敗者 IBS	勝	負	引
リーグ3位 安蘇野		D－1 39-38	D－3 20-34	1	1	0
A-1敗者 佐野	D－1 38-39		A-7 67-37	1	1	0
B－3敗者 IBS	D－3 34-20	A-7 37-67		1	1	0

4位　けやき
5位　佐野
6位　安蘇野
7位　IBS